波导连接 DWG7-BJ400S149-1706

工作频率32.9~50.1GHz, 功率容量20W, 矩形波导, BJ400, BJ400

产品特点

---低损耗。

主要参数

参数	最小	典型	最大	单位
工作频率	32.9	~	50.1	GHz
插入损耗			0.8	dB
驻波比			1.2	

其它参数

功率容量	20W设计保证
波导管类别	矩形波导
波导管形状	直波导
接口形式一	BJ400
接口形式二	BJ400
表面	镀银
工作温度	-40~+70℃设计保证

参考实物图

外形结构图（mm）

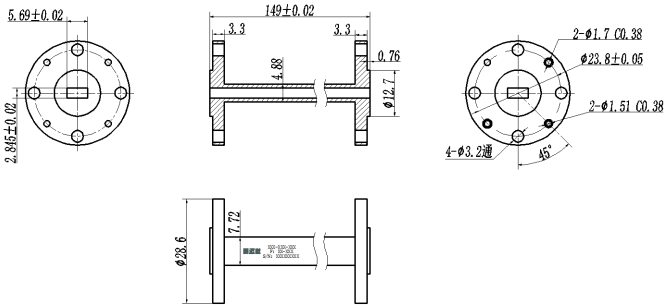

注：本规格书包含的电气规范和性能数据基于康迈微既定标准测试。