产品特点

宽带，大功率。

主要参数

参数	最小	典型	最大	单位
工作频率	30	~	512	MHz
插入损耗		0.3		dB
耦合度	48.5	50	51.5	dB
方向性	16	20		dB
主线驻波比			1.2	
耦合线驻波比			1.4	

其它参数

接口形式	N -K；耦合端口SMA-K
阻抗	50Ω
表面	白色
功率容量	1000W设计保证
外壳材料	铝6061
工作温度	-45~+85℃设计保证
质量等级	工业级

端口定义

输入端口	1	2
输出端口	2	1
耦合端口	3	4
隔离端口	4	3

典型测试数据

频率 MHz	S11 驻波	S12 损耗 dB	S13 耦合 dB	S14 隔离 dB
20	1.01	-0.02	-51.02	-85.9
65	1.01	-0.05	-50.17	-85.13
110	1.02	-0.07	-50.05	-84.5
155	1.03	-0.1	-49.98	-83.55
200	1.04	-0.13	-49.96	-83.53
245	1.04	-0.17	-49.98	-80.68
290	1.04	-0.21	-50.01	-78.77
335	1.03	-0.25	-50.09	-76.62
380	1.02	-0.29	-50.16	-75.27
425	1.02	-0.32	-50.26	-73.96
470	1.03	-0.36	-50.37	-72.71
515	1.06	-0.39	-50.49	-71.45
560	1.08	-0.43	-50.62	-70.4
605	1.11	-0.46	-50.78	-69.49
650	1.13	-0.5	-50.91	-68.89

参考实物图

外形结构图（mm）

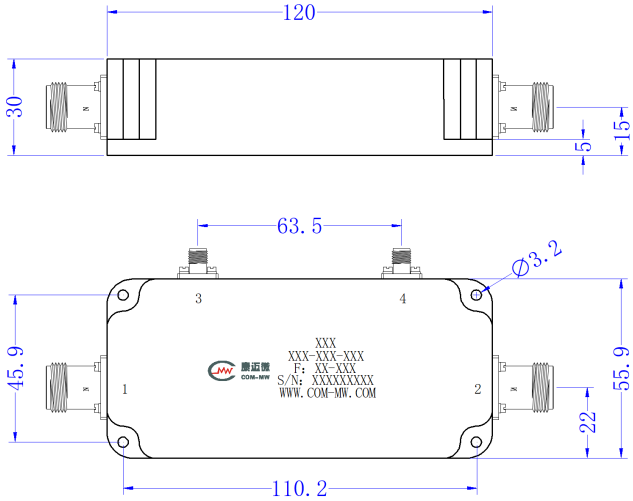

典型测试曲线图

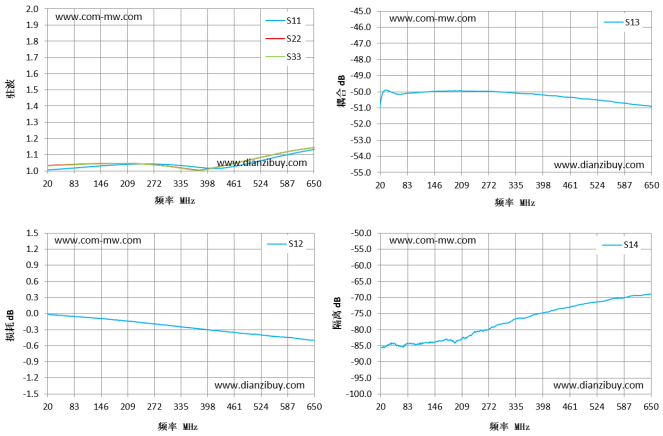

注意事项

1	清洗产品表面，请勿将产品浸泡清洗液中清洗。
2	整体温度大于125℃的情况，订货前与我们协商。

注：本规格书包含的电气规范和性能数据基于康迈微既定标准测试。