主要参数

参数	最小	典型	最大	单位
工作频率	DC	~	1000	MHz
插入损耗			6.5	dB
隔离度	6			dB
输入驻波比			1.6	
输出驻波比			1.5	
幅度平衡			0.5	dB
相位平衡			5	°

其它参数

功率容量	1W设计保证
路数	2路
相位	0°
阻抗	50Ω
接口形式	BNC-F
产品外壳材料	铝6061
工作温度	-10~+50℃设计保证
储存温度	-40~+70℃设计保证
质量等级	工业级

端口定义

公共端口	0
分配端口	1、2

参考实物图

外形结构图（mm）

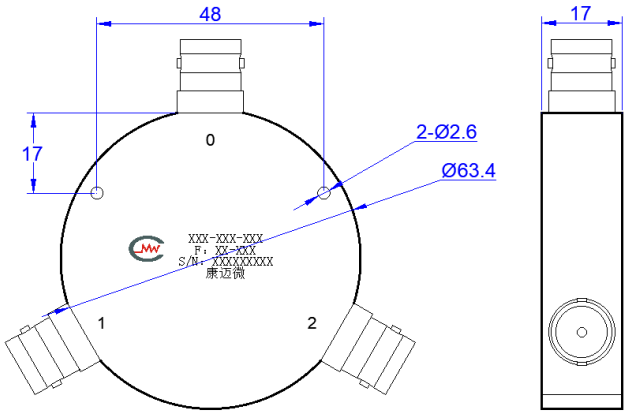

注意事项

1	清洗产品表面，请勿将产品浸泡清洗液中清洗。
2	整体温度大于125℃的情况，订货前与我们协商。

注：本规格书包含的电气规范和性能数据基于康迈微既定标准测试。