产品特点

国产化，高隔离度。

技术要求

参数	最小	典型	最大	单位
工作频率	20	~	3000	MHz
插入损耗		1.5	2.2	dB
隔离度	60	80		dB
驻波比			2	

其它参数

开关路数	单刀双掷
开关特性	电子吸收式开关
开关时间	100ns
接口形式	SMA-K可拆 0.38mm针
阻抗	50Ω
功率容量	0.2W
工作电压	±5V
工作电流	30mA单路
工作温度	-40~+70℃设计保证
其它	TTL电平控制：0通，1断。

端口定义

公共端口	J0
分路端口	J1，J2

典型测试数据

频率 MHz	S00 驻波	S22 驻波	S02 损耗 dB	S12 隔离 dB	S02 相位 °
20	1.23	1.29	-2.1	-86.44	-1.74
247	1.14	1.17	-0.82	-87.47	-0.26
474	1.16	1.18	-0.81	-86.17	-0.05
701	1.17	1.2	-0.84	-84.91	0.06
929	1.17	1.2	-0.86	-82.31	0.12
1156	1.17	1.2	-0.85	-82.72	0.28
1383	1.15	1.19	-0.92	-83.48	0.31
1610	1.13	1.18	-0.99	-85	0.3
1837	1.1	1.17	-1.09	-88.37	0.61
2064	1.11	1.15	-1.23	-86.91	1.23
2291	1.08	1.15	-1.29	-87.51	0.69
2519	1.06	1.14	-1.24	-87.07	0.39
2746	1.03	1.14	-1.25	-85.86	0.44
2973	1.01	1.15	-1.22	-86.48	0.53
3200	1.02	1.17	-1.21	-86.27	0.56

参考实物图

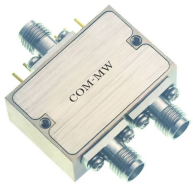

外形结构图（mm）

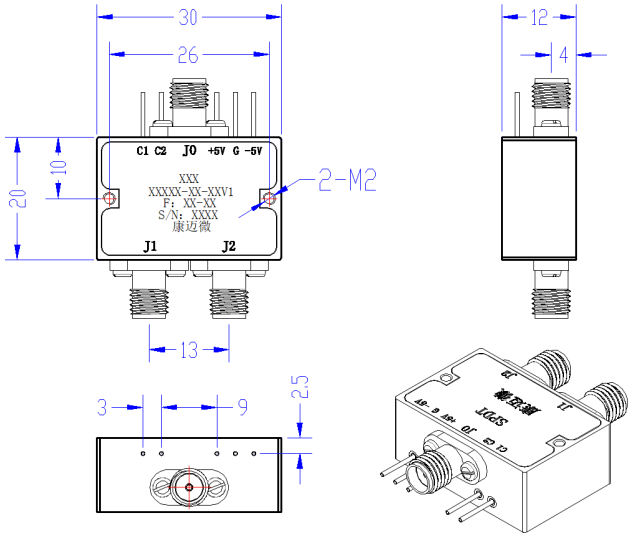

典型测试曲线图

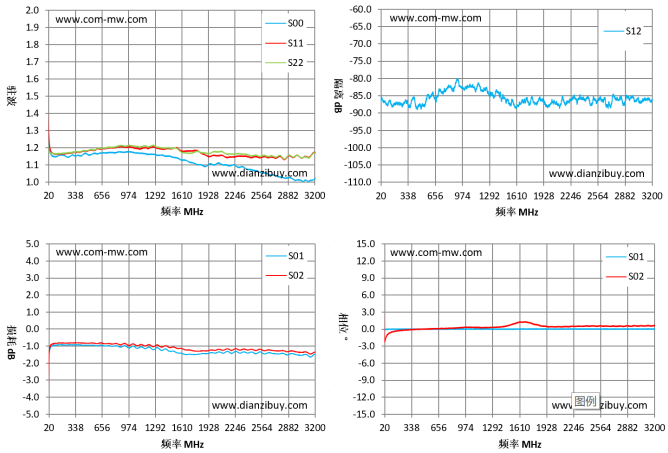

注意事项

1	清洗产品表面，请勿将产品浸泡清洗液中清洗。
2	整体温度大于125℃的情况，订货前与我们协商。

注：本规格书包含的电气规范和性能数据基于康迈微既定标准测试。