产品特点

此款为金属三脚架，高度可调范围0.65米到2.29米，主体采用铝材，以避免电磁波反射。天线可以直接安装到三脚架顶部的 3/8"阳螺纹上，或者使用天线适配器安装架设天线。主要应用于普通环境测试。

主要参数

参数	最小	最大	单位
升降高度	0.65	2.29	米
折叠高度		0.65	米
承重		30	Kg

其它参数

接口形式	3/8阳螺纹抱夹
外形尺寸	650*140*140mm
估算重量	2.8Kg
产品材料	铝材
工作温度	-45~+45℃设计保证

外形结构图（mm）

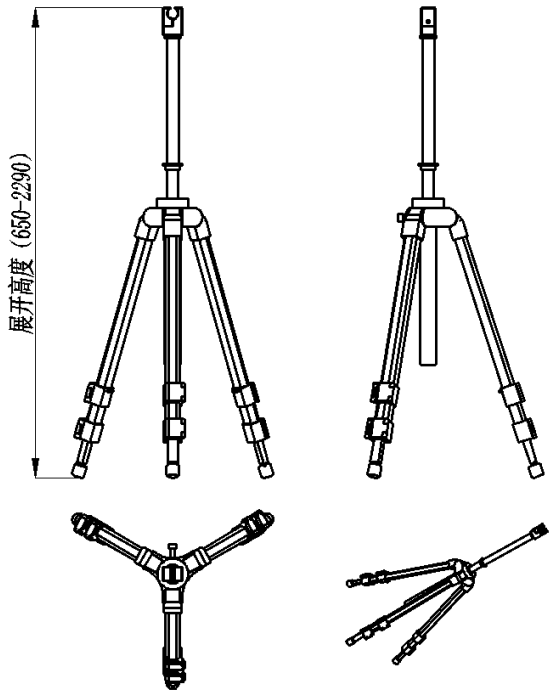

参考实物图

转接零件图

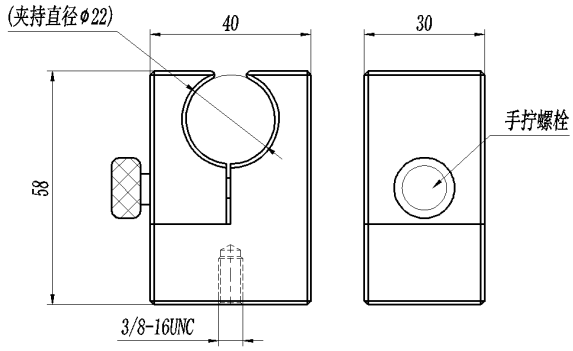

注意事项

1、使用过程中轻拿轻放，避免挤压、磕碰；
2、架设好后竖杆应尽量垂直于地面，以防天线摔坏。

注：本规格书包含的电气规范和性能数据基于康迈微既定标准测试。