环行器 DH9-2-6G-2448

工作频率2~6GHz, 通过功率20W, SMA

主要参数

参数	最小	典型	最大	单位
工作频率	2	~	6	GHz
插入损耗			1.1	dB
隔离度		11		dB
驻波比			1.7	

其它参数

通过功率	20W设计保证
耐反射功率	20W设计保证
传输方向	顺时针
接口形式	SMA-K
阻抗	50Ω
工作温度	-10~+60℃设计保证

典型测试数据

Frequency GHz	S11 驻波	S12 损耗 dB	S21 隔离 dB	S22 驻波
2	1.27	-0.97	-13.85	1.24
2.29	1.07	-0.39	-18.71	1.08
2.57	1.12	-0.26	-26.62	1.11
2.86	1.25	-0.35	-20.44	1.24
3.14	1.3	-0.34	-15.34	1.29
3.43	1.4	-0.39	-13.82	1.39
3.71	1.47	-0.44	-13.47	1.47
4	1.4	-0.42	-14.4	1.37
4.29	1.21	-0.24	-16.11	1.22
4.57	1.1	-0.2	-19.5	1.1
4.86	1.1	-0.21	-21.79	1.13
5.14	1.22	-0.26	-18.58	1.22
5.43	1.43	-0.4	-15.57	1.45
5.71	1.52	-0.52	-14.06	1.54
6	1.53	-0.65	-13.2	1.53

参考实物图

外形结构图（mm）

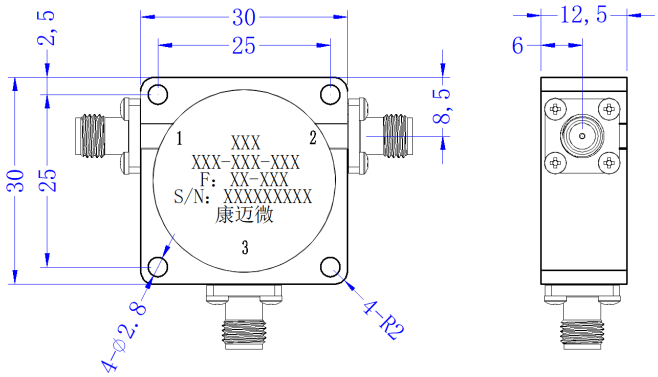

典型测试曲线图

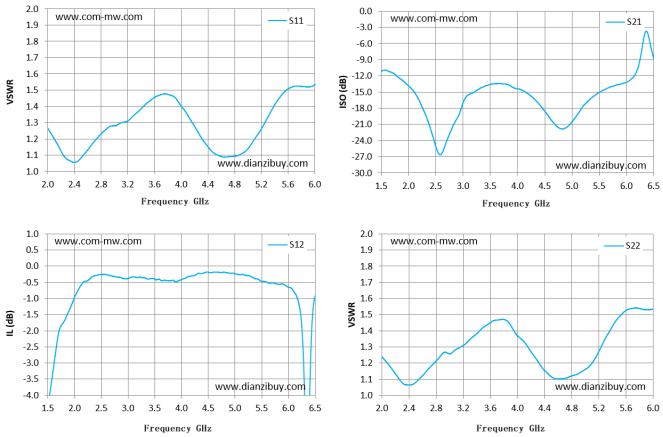

注意事项

安装面平整，接地良好，隔离器、环行器是单向器件，一定要注意的输入输出端口；隔离器、环行器是磁性器件，请使用不锈钢螺钉固定，禁止使用钢螺钉，禁止把器件安装在钢材质的机壳上，与其它带永磁的器件或其它隔离器同时安装在一个组件里，请保持器件之间的距离大于1cm以上，否则可能会影响产品电性能；产品整体温度大于125℃的情况下，请在订货前与我们协商； 清洗产品表面，请勿将产品浸泡清洗液中清洗；如果长期单独存隔离器环行器，请存放在湿度小于25%的防潮箱中。

注：本规格书包含的电气规范和性能数据基于康迈微既定标准测试。