产品特点

低损耗，宽温。

主要参数

参数	最小	典型	最大	单位
工作频率	11900	~	18000	MHz
插入损耗			0.2	dB
驻波比		1.2		dB

其它参数

功率容量	50W
波导管类别	矩形波导
接口形式一	BJ140
接口形式二	SMA-K
法兰型号	FBP
表面	黑色烤漆
产品外壳材料	铝6061
工作温度	-55~+125℃设计保证

典型测试数据

	F（GHz)	S11 VSWR	S12 IL
1	11.9	1.09	-0.06
2	12.5	1.07	-0.05
3	13.1	1.1	-0.05
4	13.7	1.16	-0.08
5	14.3	1.1	-0.17
6	14.9	1.12	-0.12
7	15.5	1.08	-0.08
8	16.1	1.12	-0.19
9	16.7	1.15	-0.17
10	17.3	1.11	-0.1
11	18	1.05	-0.11

参考实物图

外形结构图（mm）

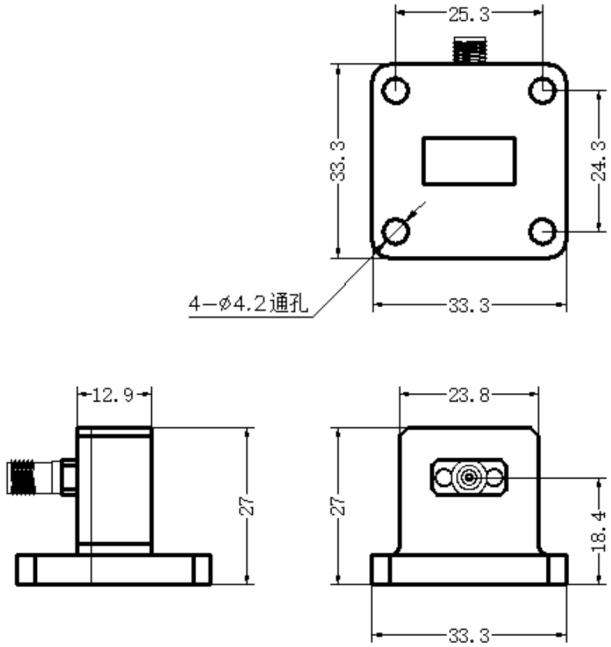

典型测试曲线图

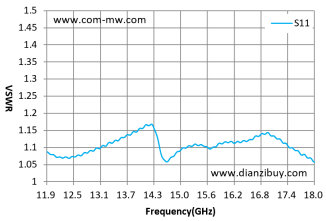

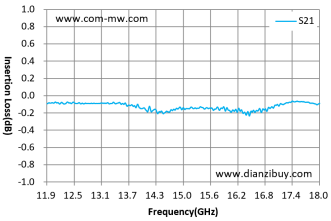

注：本规格书包含的电气规范和性能数据基于康迈微既定标准测试。