环行器 DH9-1380-1620-1528

工作频率1380~1620MHz, 通过功率50W, SMA

产品特点

宽带，大功率。

主要参数

参数	最小	典型	最大	单位
工作频率	1380	~	1620	MHz
插入损耗			0.5	dB
隔离度	18			dB
驻波比			1.3	

其它参数

通过功率	50W设计保证
传输方向	逆时针
接口形式	SMA-K
阻抗	50Ω
工作温度	-30~+70℃设计保证

典型测试数据

频率 MHz	S11 驻波	S12 损耗 dB	S21 隔离 dB	S22 驻波
1200	1.48	-0.4	-15.92	1.41
1236	1.28	-0.28	-19.96	1.21
1271	1.18	-0.23	-26.32	1.11
1307	1.13	-0.21	-45.23	1.09
1343	1.12	-0.22	-30.17	1.12
1379	1.16	-0.25	-23.54	1.19
1414	1.2	-0.28	-21.97	1.24
1450	1.23	-0.33	-21.33	1.28
1486	1.23	-0.34	-21.61	1.29
1521	1.21	-0.35	-22.83	1.28
1557	1.17	-0.36	-25.53	1.24
1593	1.12	-0.34	-30.68	1.2
1629	1.12	-0.39	-30.83	1.18
1664	1.18	-0.49	-24.14	1.21
1700	1.25	-0.59	-19.72	1.26

参考实物图

外形结构图（mm）

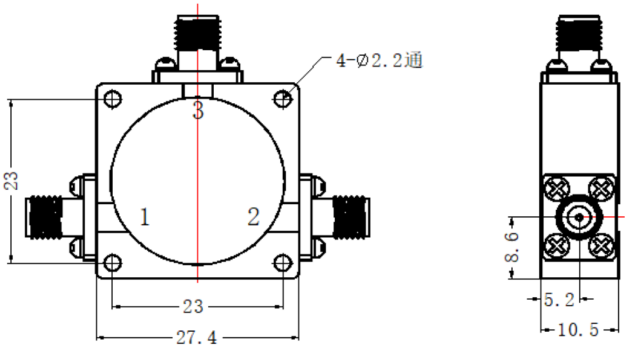

典型测试曲线图

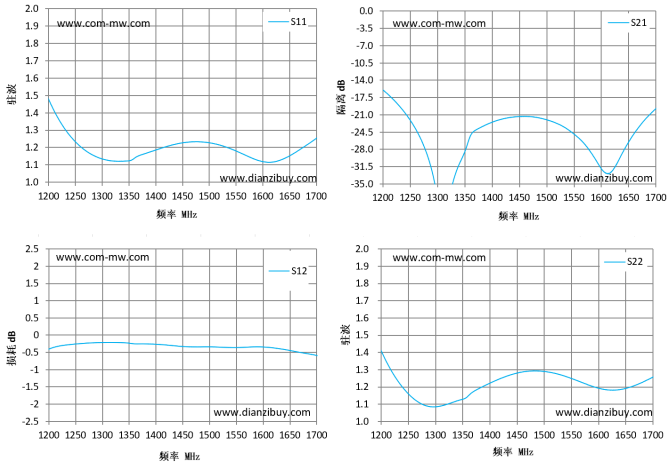

注意事项

安装面平整，接地良好，隔离器、环行器是单向器件，一定要注意的输入输出端口；隔离器、环行器是磁性器件，请使用不锈钢螺钉固定，禁止使用钢螺钉，禁止把器件安装在钢材质的机壳上，与其它带永磁的器件或其它隔离器同时安装在一个组件里，请保持器件之间的距离大于1cm以上，否则可能会影响产品电性能；产品整体温度大于125℃的情况下，请在订货前与我们协商； 清洗产品表面，请勿将产品浸泡清洗液中清洗；如果长期单独存隔离器环行器，请存放在湿度小于25%的防潮箱中。

注：本规格书包含的电气规范和性能数据基于康迈微既定标准测试。