产品特点

移动通信室内覆盖用。

主要参数

参数	最小	典型	最大	单位
工作频率	800	~	3700	MHz
插入损耗			3.3	dB
输入驻波比			1.25	
幅度平衡			0.3	dB

其它参数

功率容量	300W设计保证
路数	2路
相位	0°
阻抗	50Ω
接口形式	N-K
表面	黑色
产品外壳材料	铝6061
三阶互调	-140dBc@43dBm设计保证
工作温度	-10~+60℃设计保证
质量等级	工业级

参考实物图

外形结构图（mm）

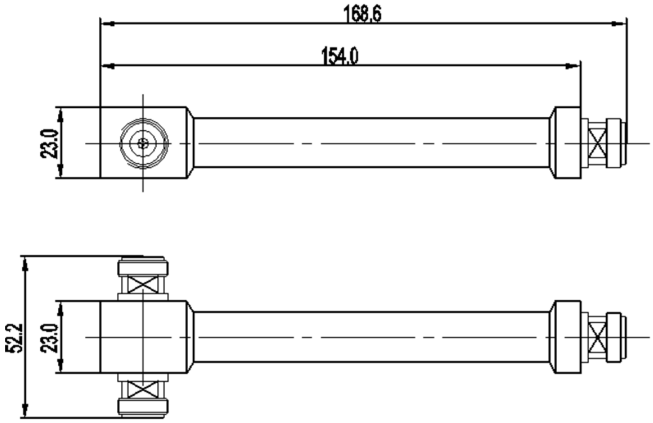

注意事项

1	清洗产品表面，请勿将产品浸泡清洗液中清洗。
2	整体温度大于125℃的情况，订货前与我们协商。

注：本规格书包含的电气规范和性能数据基于康迈微既定标准测试。