产品特点

宽带，大功率。

技术要求

参数	最小	典型	最大	单位
工作频率	DC	~	18	GHz
插入损耗			0.3（DC-6GHz）	dB
插入损耗			0.6（6-12GHz）	dB
插入损耗			0.8（12-18GHz）	dB
隔离度	70			dB
驻波比			1.30（DC-1GHz）	
驻波比			1.40（1-3GHz）	
驻波比			1.50（3-18GHz）	

其它参数

开关时间	15ms
开关路数	单刀四掷
接口形式	SMA-K
接口材质	不锈钢
阻抗	50Ω
功率容量	50W设计保证
工作电压	+24V
工作电流	选通单个通道电流为300mA
工作温度	-25~+65℃设计保证
储存温度	-40~+85℃设计保证
开关寿命	200万次
控制方式	网口控制，USB控制

端口定义

分路端口	J2,J3,J5,J6
公共端口	J0

Description of the network port system

1、The device defaults as a TCP/ip server；
2、Default IP address: 192.168.1.100；
3、Default port number: 1000;

网口控制命令

选通通道2	AA 01 00 00 00 00 00 55	
选通通道3	AA 02 00 00 00 00 00 55	
选通通道5	AA 03 00 00 00 00 00 55	
选通通道6	AA 04 00 00 00 00 00 55	

产品说明

本产品提供上位机控制软件，以及使用说明，网口和USB-B都可使用上位机进行控制，网口也可通过命令进行控制。（注意：该产品建议先将电源接上，然后打开电源开关之后，再连接产品和PC端的控制线）

典型测试数据

Frequency GHz	S22 驻波	S12 损耗 dB	S13 损耗 dB	S15 损耗 dB	S16 损耗 dB	S23 隔离 dB
0.01	1.02	0	-0.01	-0.01	0	-89.77
1.43	1.06	-0.03	-0.03	-0.03	-0.03	-85.87
2.86	1.1	-0.06	-0.05	-0.05	-0.05	-86.39

注：本规格书包含的电气规范和性能数据基于康迈微既定标准测试。

参考实物图

外形结构图（mm）

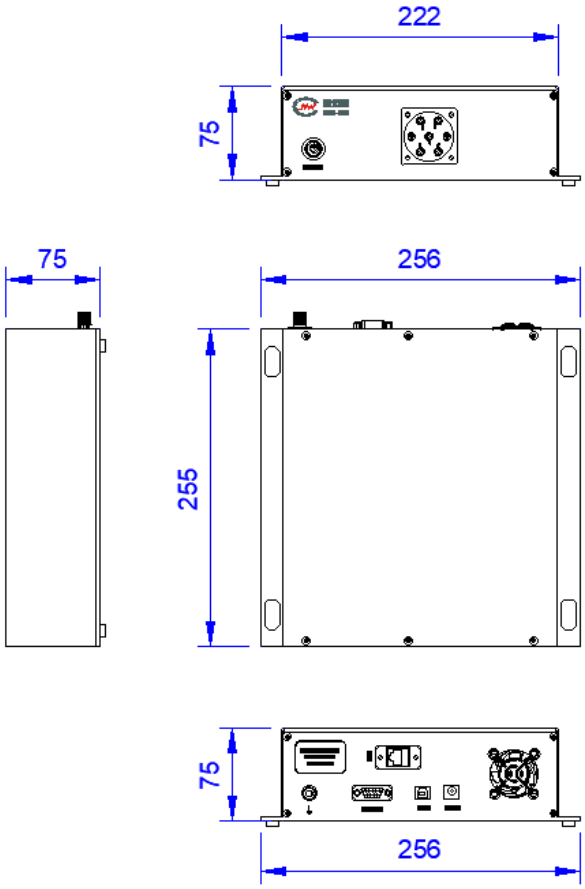

典型测试曲线图

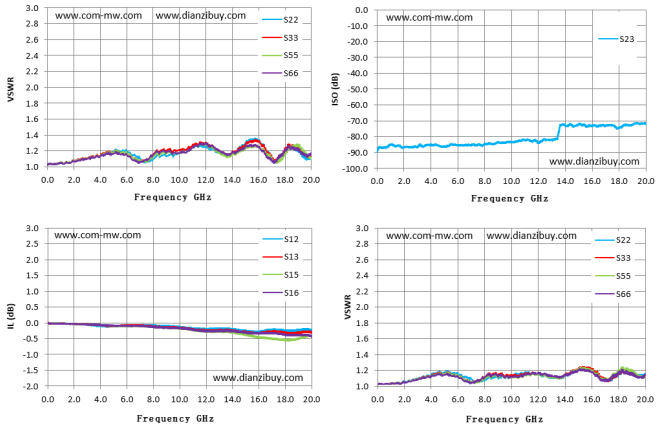

上位机界面

Frequency GHz	S22 驻波	S12 损耗 dB	S13 损耗 dB	S15 损耗 dB	S16 损耗 dB	S23 隔离 dB
4.29	1.16	-0.11	-0.09	-0.08	-0.08	-84.99
5.71	1.2	-0.09	-0.09	-0.11	-0.1	-85.12
7.14	1.08	-0.07	-0.09	-0.11	-0.1	-85.07
8.57	1.13	-0.1	-0.13	-0.15	-0.15	-84.71
10	1.18	-0.13	-0.16	-0.18	-0.17	-83.6
11.43	1.25	-0.18	-0.22	-0.25	-0.24	-82.53
12.86	1.18	-0.19	-0.24	-0.28	-0.26	-82.08
14.29	1.19	-0.22	-0.26	-0.32	-0.28	-72.65
15.71	1.35	-0.29	-0.33	-0.44	-0.34	-73.49
17.14	1.07	-0.21	-0.27	-0.51	-0.33	-72.7
18.57	1.26	-0.25	-0.33	-0.54	-0.39	-72.66
20	1.14	-0.25	-0.31	-0.42	-0.43	-72.09

注意事项

1	清洗产品表面，请勿将产品浸泡清洗液中清洗。
2	整体温度大于125°C的情况，订货前与我们协商。

注：本规格书包含的电气规范和性能数据基于康迈微既定标准测试。