产品特点

宽带，小体积。

主要参数

参数	最小	典型	最大	单位
工作频率	DC	~	50	GHz
插入损耗			11	dB
隔离度	11			dB
输入驻波比			1.7	
输出驻波比			1.8	
幅度平衡			0.5	dB
相位平衡			6	°

其它参数

功率容量	0.5W设计保证
路数	2路
相位	0°
阻抗	50Ω
接口形式	2.4-K
接口材质	不锈钢
表面	本导
工作温度	-40~+85℃设计保证
质量等级	工业级

端口定义

公共端口	C
分配端口	1，2

典型测试数据

频率 GHz	S11 驻波	S22 驻波	S12 损耗 dB	S13 相位 °	S23 隔离 dB
0.01	1.32	1.25	-7.13	0.01	-12.89
3.58	1.4	1.28	-6.83	0.24	-12.82
7.15	1.48	1.23	-7.35	0.38	-12.72
10.72	1.45	1.07	-7.06	0.23	-12.3
14.29	1.52	1.07	-7.32	0.29	-12.71
17.86	1.53	1.23	-7.63	0.23	-13.56
21.43	1.22	1.5	-7.71	0.27	-14.55
25.01	1.1	1.66	-8.06	0.52	-15.84
28.58	1.09	1.63	-7.89	0.74	-15.2
32.15	1.16	1.42	-7.99	0.53	-15.18
35.72	1.42	1.12	-8.41	0.1	-16.34
39.29	1.38	1.46	-9.08	0.06	-18.22
42.86	1.29	1.54	-9.45	-0.87	-20.59
46.43	1.48	1.42	-9.87	-1.9	-21.88
50	1.39	1.45	-10.53	-3.46	-23.53

参考实物图

外形结构图（mm）

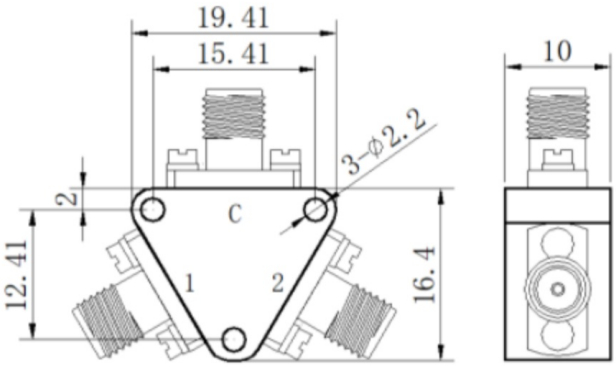

典型测试曲线图

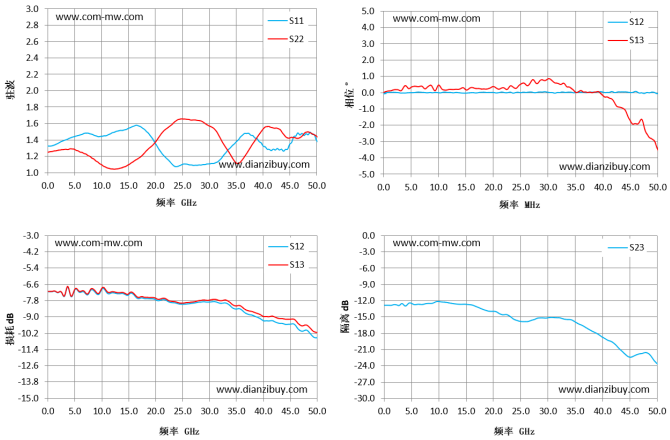

注意事项

1	清洗产品表面，请勿将产品浸泡清洗液中清洗。
2	整体温度大于125℃的情况，订货前与我们协商。

注：本规格书包含的电气规范和性能数据基于康迈微既定标准测试。