产品特点

低损耗，大功率。

主要参数

参数	最小	典型	最大	单位
工作频率	1000	~	1600	MHz
插入损耗			0.3	dB
隔离度	11			dB
输入驻波比			1.35	
输出驻波比		无要求		
幅度平衡			0.1	dB
相位平衡			6	°

其它参数

功率容量	1000W
路数	4路
相位	0°
阻抗	50Ω
接口形式	L29-K
接口材质	外壳铜
表面	白色
产品外壳材料	铝6061
工作温度	-40~+70℃设计保证

端口定义

公共端口	L29-K
分配端口	N-K

参考实物图

外形结构图（mm）

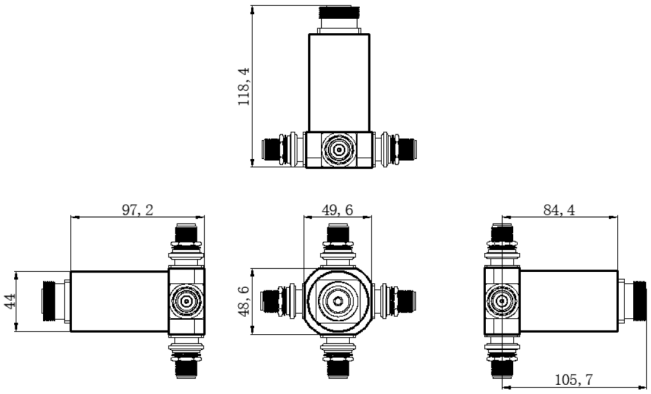

注意事项

1	清洗产品表面，请勿将产品浸泡清洗液中清洗。
2	整体温度大于125℃的情况，订货前与我们协商。

注：本规格书包含的电气规范和性能数据基于康迈微既定标准测试。