产品特点

宽带，小体积。

主要参数

参数	最小	典型	最大	单位
工作频率	DC	~	50	GHz
衰减度	2	3	4.3	dB
驻波比			1.45	

其它参数

功率容量	5W设计保证
阻抗	50Ω
接口形式	2.4-JK
接口材质	不锈钢
表面	黑色
产品外壳材料	铝
工作温度	-40~+85℃设计保证

注意事项

1、安装衰减器时要考虑足够的散热空间，避免安装在发热量大的设备旁边，否则功率容量会降低；
2、小功率衰减器没有输入输出方向，也不会标识方向，当大功率衰减器有输入输出端口标识时，一定要按指定的方向连接设备，否则衰减器可能会烧毁。

典型测试数据

频率 GHz	S11 驻波	S22 驻波	S12 损耗 dB
0.01	1.04	1.04	-2.33
3.93	1.06	1.03	-2.75
7.86	1.04	1.03	-2.68
11.79	1.07	1.06	-2.69
15.71	1.08	1.13	-2.68
19.64	1.13	1.18	-2.74
23.57	1.13	1.28	-2.85
27.5	1.17	1.2	-3.23
31.43	1.17	1.15	-3.05
35.36	1.06	1.21	-3.18
39.29	1.08	1.23	-3.34
43.21	1.16	1.23	-3.25
47.14	1.19	1.28	-3.91
51.07	1.18	1.36	-4.04
55	1.27	1.5	-4.32

参考实物图

外形结构图（mm）

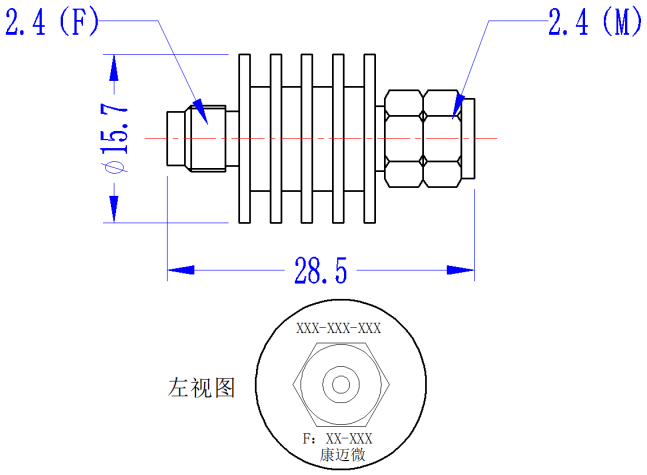

典型测试曲线图

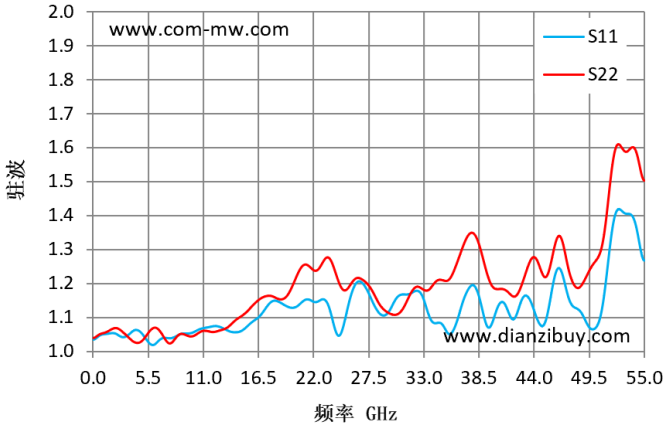

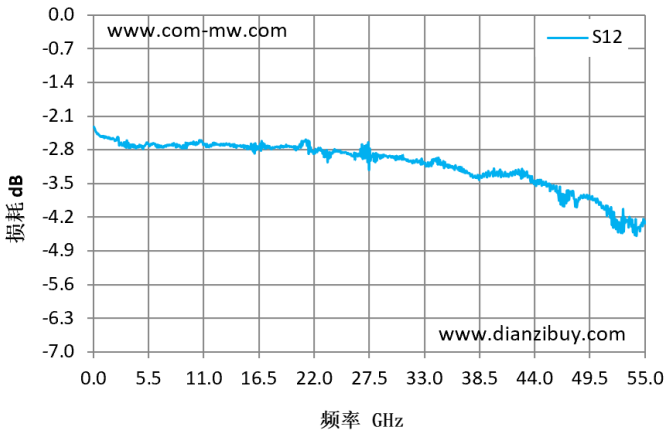

注：本规格书包含的电气规范和性能数据基于康迈微既定标准测试。