# 衰减器 DA9-802-0-6000-1824

工作频率DC~6GHz, 可调衰减度10~80dB, 步进10dB, 功率容量2W, SMA-K

## 产品特点

宽带，衰减值可调。

## 主要参数

| 参数 | 最小 | 典型 | 最大 | 单位 |
|---|---|---|---|---|
| 工作频率 | DC | ~ | 6 | GHz |
| 可调衰减度 | 10 | ~ | 80 | dB |
| 步进 | | 10 | | dB |
| 驻波比 | | | 1.85 | |

## 其它参数

| | |
|---|---|
| 功率容量 | 2W设计保证 |
| 阻抗 | 50Ω |
| 接口形式 | SMA-K |
| 产品外壳材料 | 铝 |
| 工作温度 | -20~+85℃设计保证 |
| 其它 | 手动旋钮可调 |

## 衰减精度

| | 衰减度 | 衰减精度 |
|---|---|---|
| 1 | 10-60dB | ±0.9dB |
| 2 | 1-70dB | ±1.5dB |
| 3 | 71-90dB | ±2.5dB |

## 注意事项

1、安装衰减器时要考虑足够的散热空间，避免安装在发热量大的设备旁边，否则功率容量会降低；
2、小功率衰减器没有输入输出方向，也不会标识方向，当大功率衰减器有输入输出端口标识时，一定要按指定的方向连接设备，否则衰减器可能会烧毁。

## 典型测试数据

| 频率 MHz | S11 驻波 | 10dB | 20dB | 30dB | 60dB | 80dB |
|---|---|---|---|---|---|---|
| 0.01 | 1.04 | -9.95 | -19.9 | -29.97 | -59.77 | -78.1 |
| 643 | 1.05 | -10.13 | -20.08 | -30.15 | -60.08 | -79.8 |
| 1286 | 1.08 | -10.19 | -20.15 | -30.23 | -60.22 | -79.5 |
| 1929 | 1.08 | -10.25 | -20.22 | -30.29 | -60.25 | -79.77 |
| 2571 | 1.07 | -10.29 | -20.26 | -30.34 | -60.33 | -79.36 |
| 3214 | 1.08 | -10.35 | -20.3 | -30.4 | -60.45 | -78.95 |
| 3857 | 1.06 | -10.37 | -20.35 | -30.49 | -60.58 | -79.42 |
| 4500 | 1.1 | -10.44 | -20.41 | -30.58 | -60.73 | -79.93 |
| 5143 | 1.3 | -10.49 | -20.44 | -30.65 | -60.81 | -79.99 |
| 5786 | 1.39 | -10.53 | -20.47 | -30.71 | -60.93 | -79.73 |
| 6429 | 1.25 | -10.58 | -20.87 | -30.8 | -61.58 | -80.27 |
| 7071 | 1.12 | -10.71 | -20.76 | -31.01 | -61.78 | -80.02 |
| 7714 | 1.07 | -10.71 | -20.72 | -31.13 | -62.09 | -80.16 |
| 8357 | 1.39 | -10.69 | -20.82 | -31.13 | -63.15 | -78.39 |
| 9000 | 1.74 | -11.09 | -21.51 | -31.79 | -64.85 | -73 |

## 参考实物图

## 外形结构图（mm）

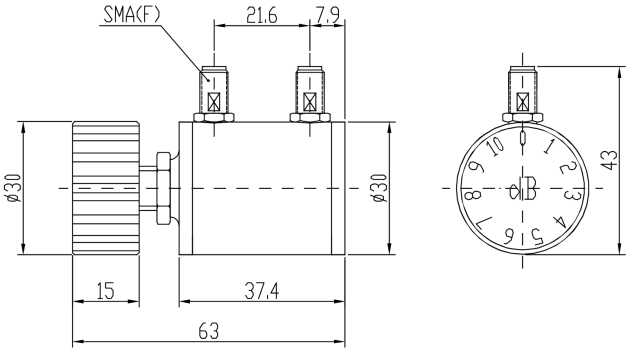


## 典型测试曲线图

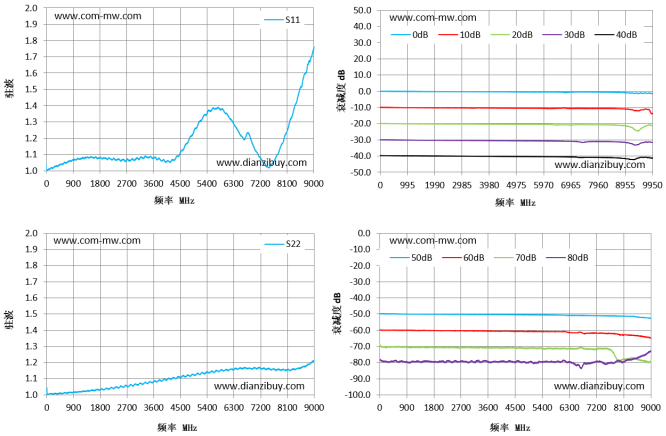


注：本规格书包含的电气规范和性能数据基于康迈微既定标准测试。