环行器 DH9-4-5G-2185

工作频率4~5GHz, 通过功率60W, SMA

产品特点

宽带，大功率。

主要参数

参数	最小	典型	最大	单位
工作频率	4	~	5	GHz
插入损耗			0.5	dB
隔离度	17			dB
驻波比			1.3	

其它参数

通过功率	60W设计保证
传输方向	逆时针
接口形式	SMA-K
工作温度	-40~+70℃设计保证

典型测试数据

频率 MHz	S11 驻波	S12 损耗 dB	S21 隔离 dB
3500	1.31	-0.42	-17.33
3643	1.17	-0.24	-18.89
3786	1.1	-0.2	-20.12
3929	1.1	-0.2	-20.75
4071	1.12	-0.22	-21.09
4214	1.12	-0.2	-21.37
4357	1.14	-0.24	-21.97
4500	1.17	-0.28	-23.14
4643	1.15	-0.23	-24.64
4786	1.15	-0.27	-26.21
4929	1.15	-0.33	-26.64
5071	1.15	-0.26	-24.36
5214	1.2	-0.3	-21.58
5357	1.24	-0.23	-19.5
5500	1.27	-0.32	-18.86

参考实物图

外形结构图（mm）

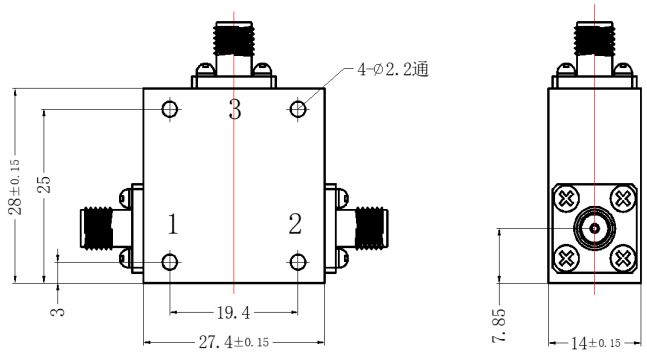

典型测试曲线图

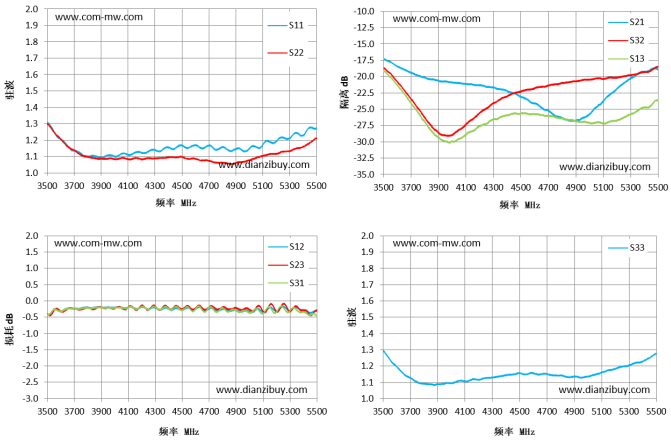

注意事项

安装面平整，接地良好，隔离器、环行器是单向器件，一定要注意的输入输出端口；隔离器、环行器是磁性器件，请使用不锈钢螺钉固定，禁止使用钢螺钉，禁止把器件安装在钢材质的机壳上，与其它带永磁的器件或其它隔离器同时安装在一个组件里，请保持器件之间的距离大于1cm以上，否则可能会影响产品电性能；产品整体温度大于125℃的情况下，请在订货前与我们协商； 清洗产品表面，请勿将产品浸泡清洗液中清洗；如果长期单独存隔离器环行器，请存放在湿度小于25%的防潮箱中。

注：本规格书包含的电气规范和性能数据基于康迈微既定标准测试。