产品特点

宽带，大功率。

主要参数

参数	最小	典型	最大	单位
工作频率	DC	~	50	GHz
衰减度	28.5	30	32.5	dB
驻波比			1.45	

其它参数

功率容量	10W设计保证
阻抗	50Ω
接口形式	2.4-JK
接口材质	不锈钢
表面	黑色
产品外壳材料	铝
工作温度	-40~+85℃设计保证

注意事项

1、安装衰减器时要考虑足够的散热空间，避免安装在发热量大的设备旁边，否则功率容量会降低；
2、小功率衰减器没有输入输出方向，也不会标识方向，当大功率衰减器有输入输出端口标识时，一定要按指定的方向连接设备，否则衰减器可能会烧毁。

典型测试数据

Frequency GHz	S11 驻波	S22 驻波	S12 损耗 dB
0.01	1.01	1.02	-29.18
3.57	1.03	1.06	-29.65
7.14	1.04	1.07	-29.79
10.71	1.08	1.03	-29.83
14.29	1.14	1.11	-29.88
17.86	1.14	1.23	-30.15
21.43	1.1	1.17	-30.2
25	1.21	1.14	-30.54
28.57	1.23	1.04	-30.7
32.14	1.22	1.09	-30.98
35.71	1.04	1.16	-31.31
39.29	1.07	1.16	-31.35
42.86	1.06	1.23	-31.46
46.43	1.27	1.28	-31.22
50	1.12	1.09	-30.07

功率降额曲线

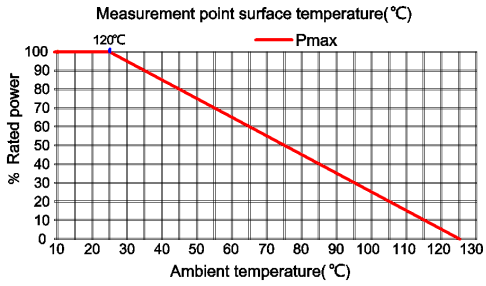

参考实物图

外形结构图（mm）

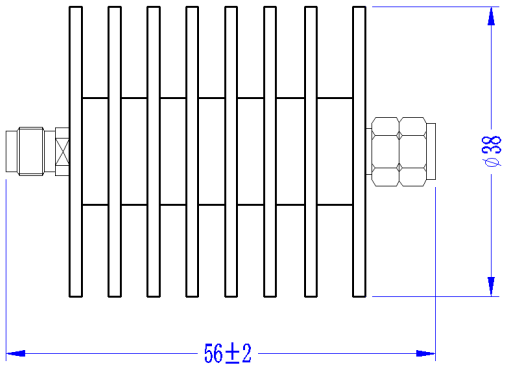

典型测试曲线图

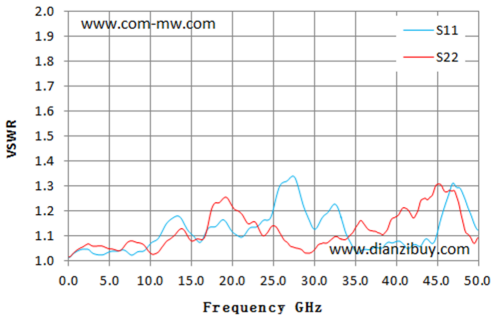

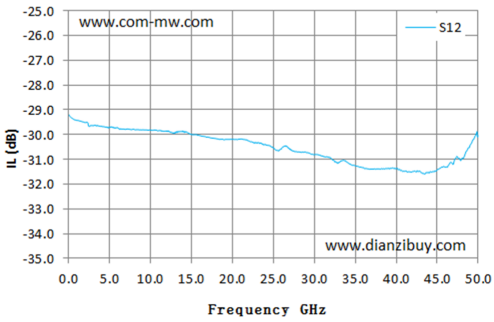

注：本规格书包含的电气规范和性能数据基于康迈微既定标准测试。