产品特点

低损耗，小体积。

主要参数

参数	频率	/	最小	典型	最大	单位
通带频率一	/	/	1980	~	2010	MHz
通带频率二	/	/	2170	~	2200	MHz
通带一损耗	/	/		1	1.5	dB
通带二损耗	/	/		1	1.5	dB
通带一抑制度	2170-2200	MHz≥	40			dB
通带二抑制度	1980-2010	MHz≥	40			dB

其它参数

接口形式	表面贴装
阻抗	50Ω
表面	银白色
功率容量	5W设计保证
工作温度	-40~+85℃设计保证
质量等级	工业级

安装示意图

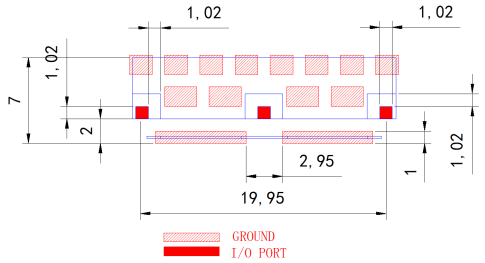

端口定义

1	公共端	ANT
2	通带一	1985
3	通带二	2185
4	接地端	底面

参考实物图

外形结构图（mm）

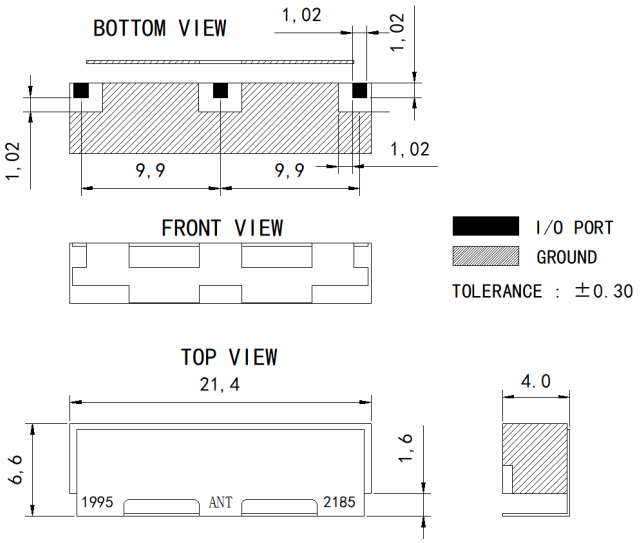

注意事项

1	清洗产品表面，请勿将产品浸泡清洗液中清洗。
2	产品支持190℃回流焊
3	滤波器应采用回流焊接，使用熔点为180℃的含银锡膏（例如型号为Sn62Pb36Ag2.0），如锡膏不含银，焊接时对滤波器陶瓷基体表面银层腐蚀大，容易产生“锡吃银”现象，使陶瓷基体银层损伤，甚至脱落，使滤波器性能不良。
4	不推荐手工烙铁焊接滤波器，由于焊接温度高、时间长，会对滤波器陶瓷基体银层损伤，可能使滤波器性能不良。
5	双工器焊接处侧面应有爬锡，以保证焊接可靠性。
6	客户焊装PCB板不应与铝板直接焊接，由于铝板与陶瓷滤波器的膨胀系数差异大，滤波器焊接后及后续温度冲击试验时，陶瓷基体容易受到较大应力后产生开裂，导致滤波器性能失效。客户如需焊接，应与我司联系，采取相关措施，减小滤波器受到的应力。
7	滤波器应安装在离导电金属壳体2㎜以外，以避免金属壳体对滤波器影响降低滤波器性能

注：本规格书包含的电气规范和性能数据基于康迈微既定标准测试。